ETKA
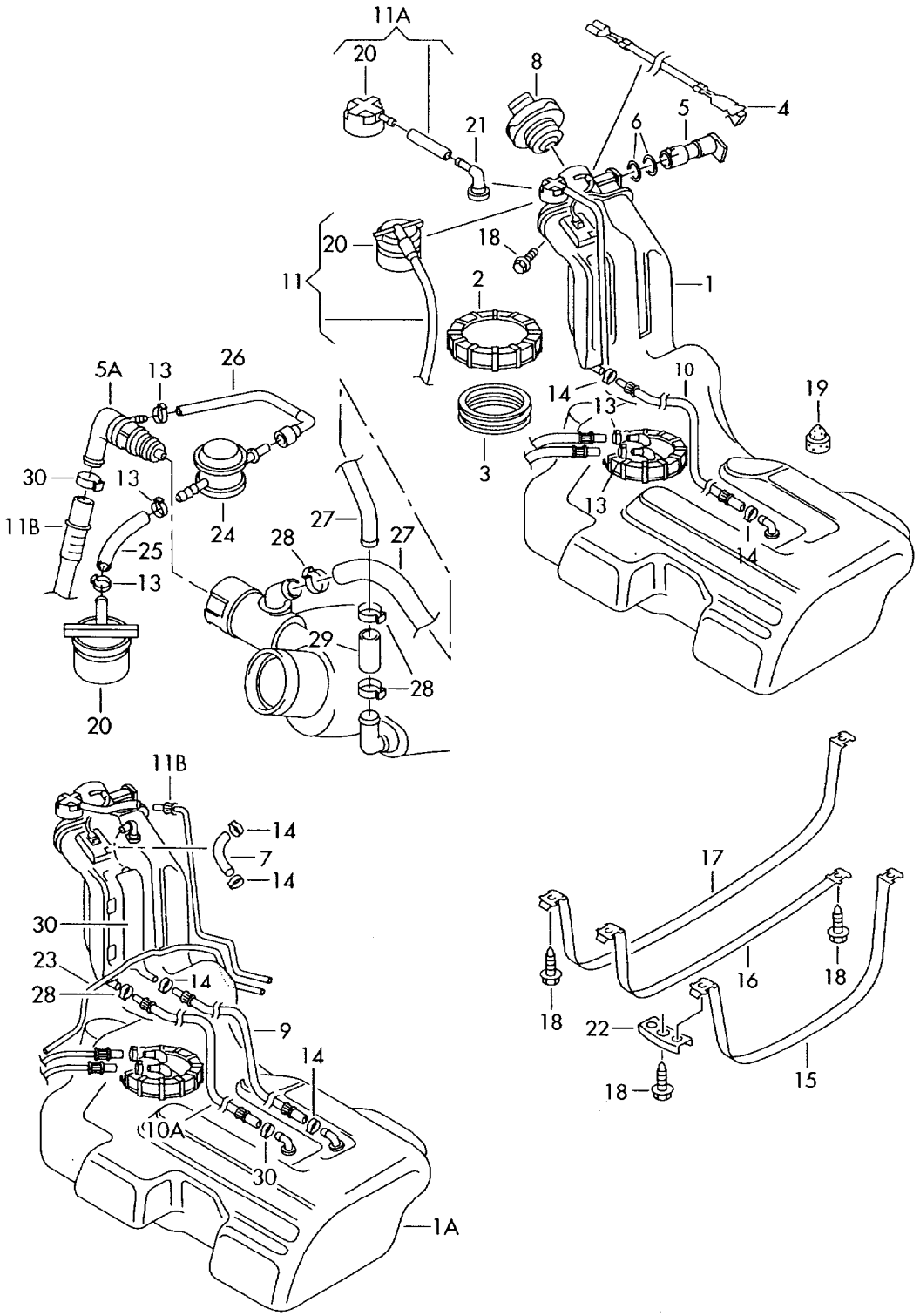
Модель	Год	ГлГр	ПодГр	Иллюстраци	Ограничение	UPD	23:21	09.06.2011
PA	2001	2	01	201-05		614